一．产品说明（GENREAL SPECIFICATION）：

型号（PATRNUMBER）：SH911105A

贮存环境温度（STORAGE TEMP RANGE）：-25℃ TO +125℃

使用环境温度（OPERATING TEMP RANGE）：-0℃ TO +70℃

二．外形尺寸图（OUTOINE DIMENSION ）：(UNIT: mm)

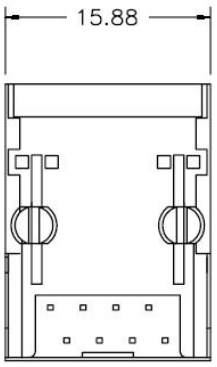

(Bottom View)

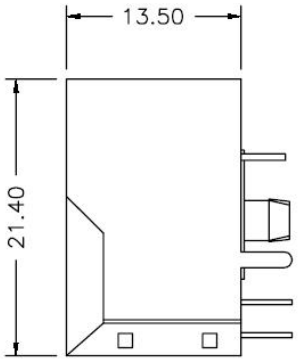

(Side View)

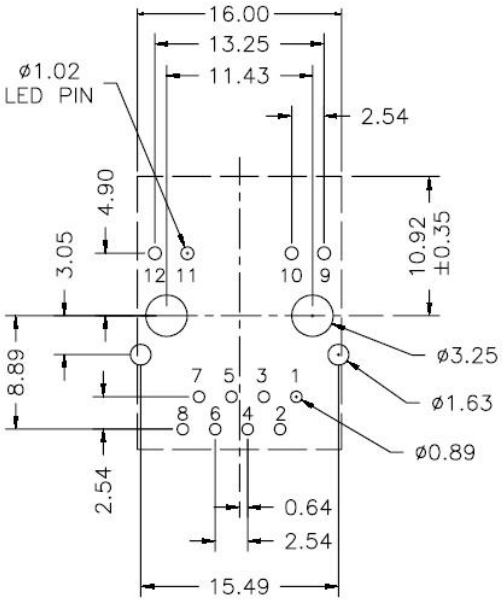

(Comp Side View)

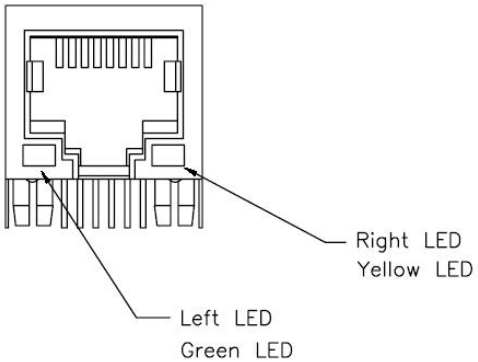

(Front View)

Unless otherwise specified, Tolerance: .×× ±0.25

三．原理图（SCHEMATIC）：

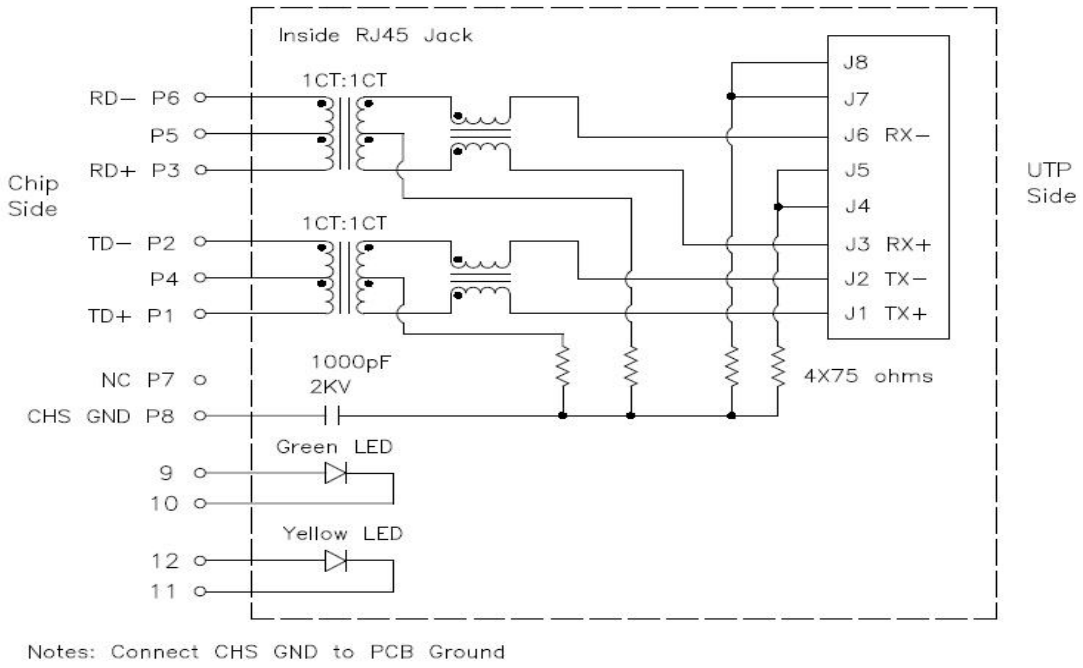

四．电气参数（ELECTRICAL SPECIFICATION）：（25℃）

1. OCL: 350μH Minimum @100KHz 100mV with 8mADC

2. Insertion Loss : -1.0dB Maximum @300KHz ~ 100MHz

3. Return Loss: -20dB Minimum @1MHz ~ 10MHz

   -16dB Minimum @10MHz ~ 30MHz

   -12dB Minimum @30MHz ~ 60MHz

   -10dB Minimum @60MHz ~ 80MHz

4. Common Mode Rejection: -30dB Minimum @1MHz ~ 50MHz

   -20dB Minimum @50MHz ~ 150MHz

5. Crosstalk: -40dB Minimum @1MHz ~ 30MHz

-35dB Minimum @30MHz ~ 60MHz

-30dB Minimum @60MHz ~ 100MHz

6. Isolation: 1500Vrms (UTP Side to Chip Side)